Light Cone 20x16

כינוי בעברית : לייטקון 20x16

מק"ט : 1112

מקור אור : MR16 Halogen/LED
(דקרוייקה)

עוצמה : 50W Max

צבע אור : 3000K (לבן טבעי)
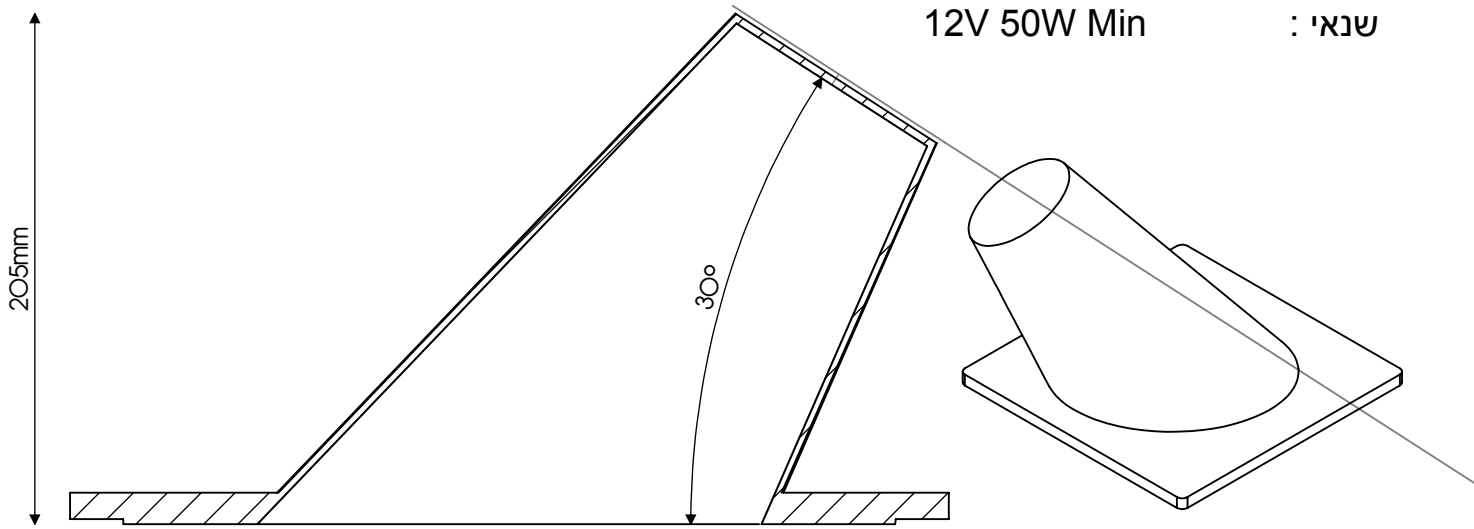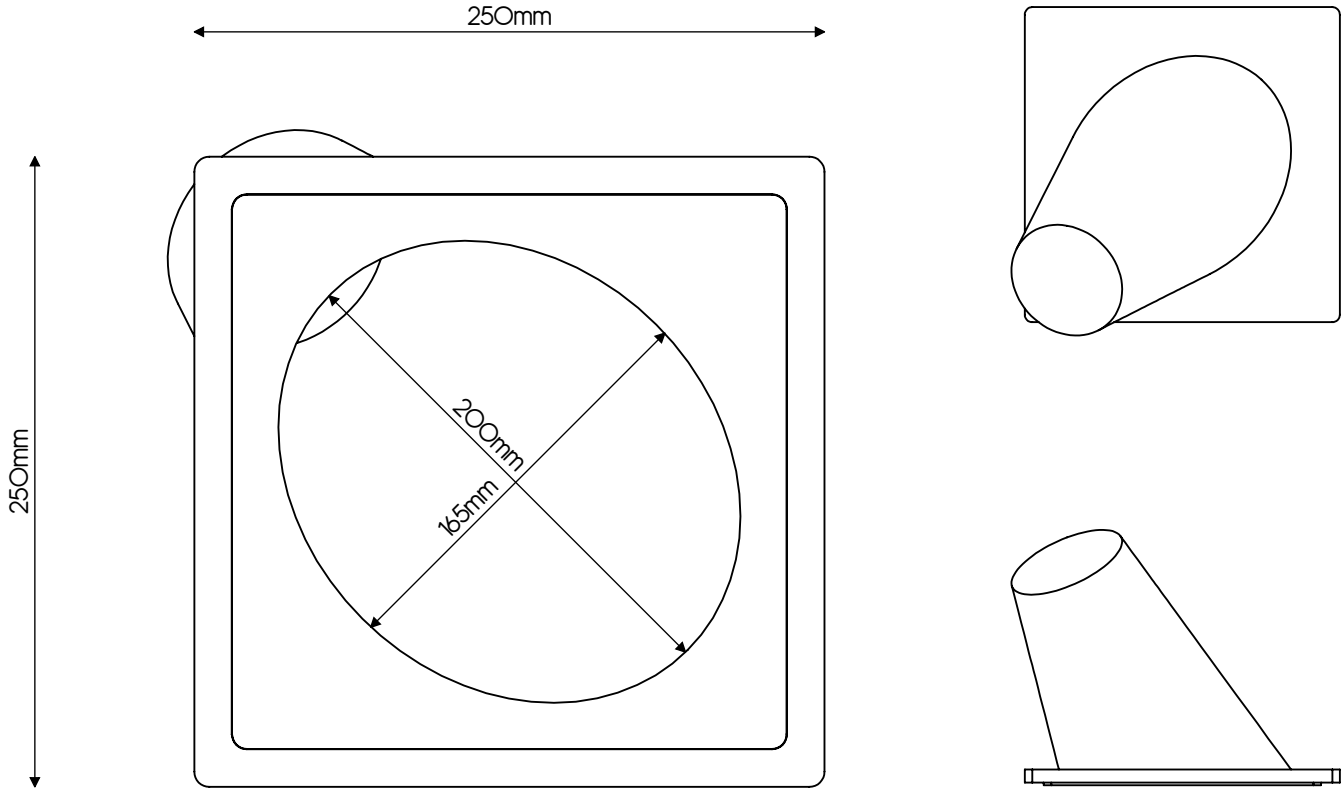
שנאי : 12V 50W Min