AR111 Cone

כינוי בעברית : קונוס QR

מק"ט : 1030

מקור אור : AR111 Halogen/LED
(נורת QR)

עוצמה : 100W Max

צבע אור : 3000K (לבן טבעי)
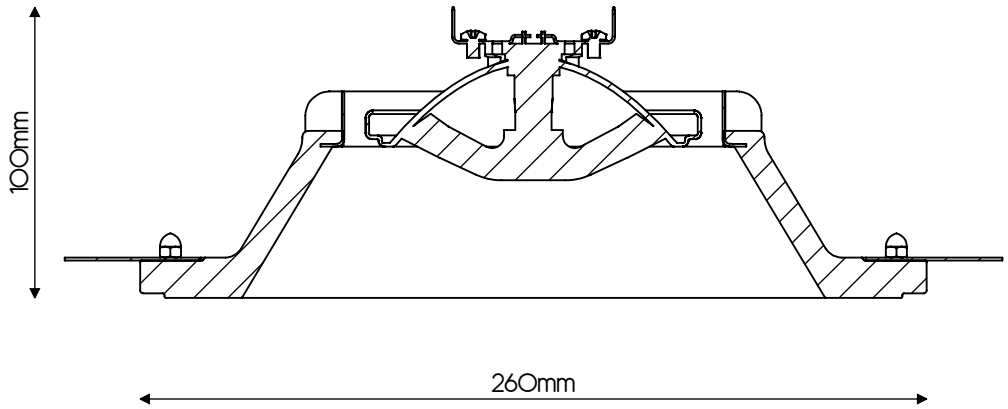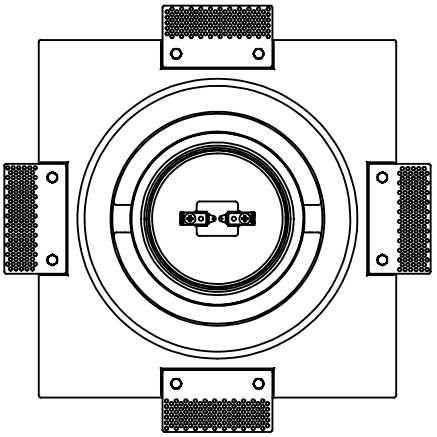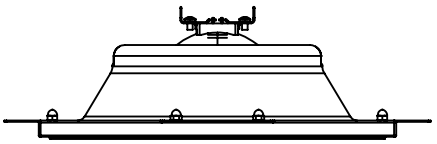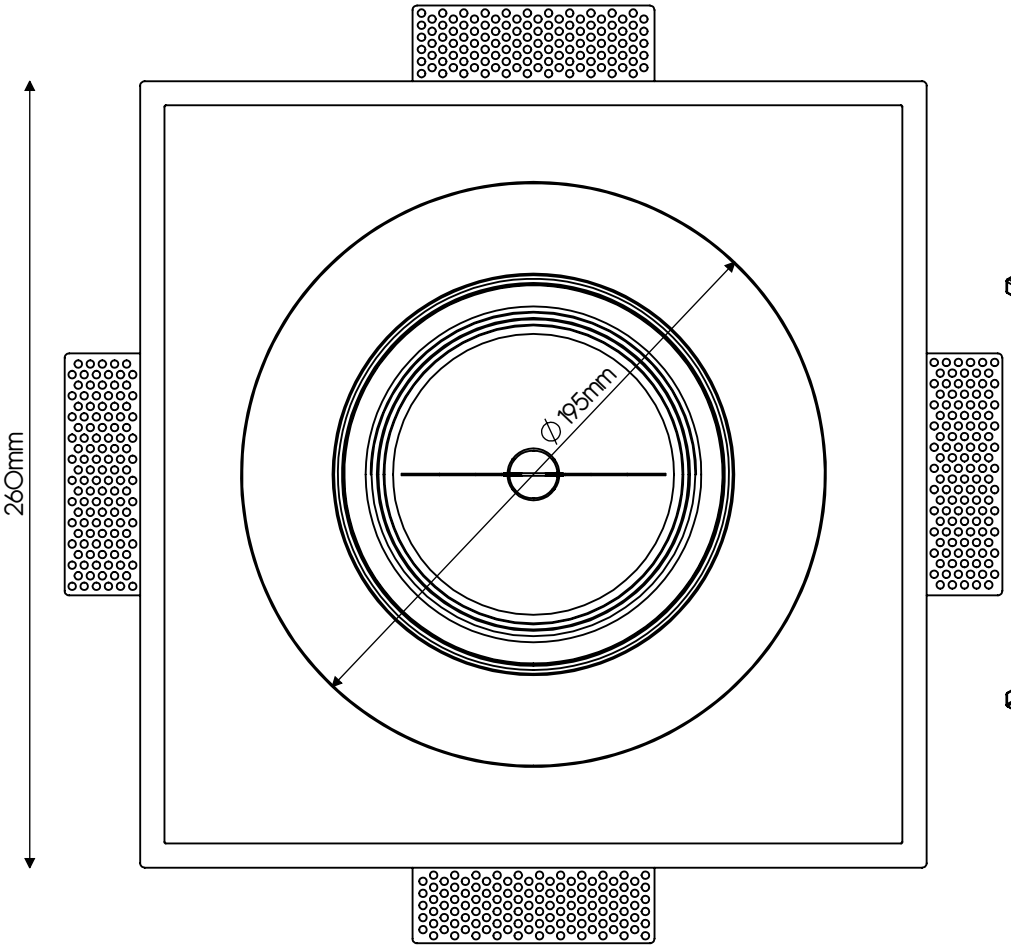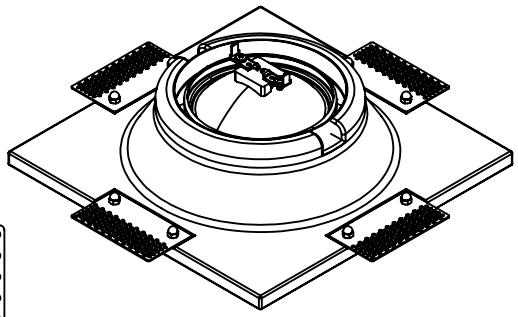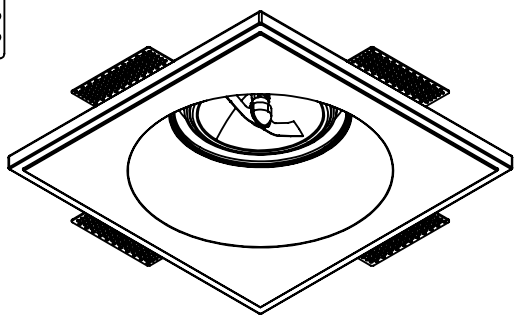
שנאי : 12V 50W Min