AR111 Torus

כינוי בעברית : טורוס QR

מק"ט : 1031

מקור אור : AR111 Halogen/LED
(נורת QR)

עוצמה : 100W Max

צבע אור : 3000K (לבן טבעי)
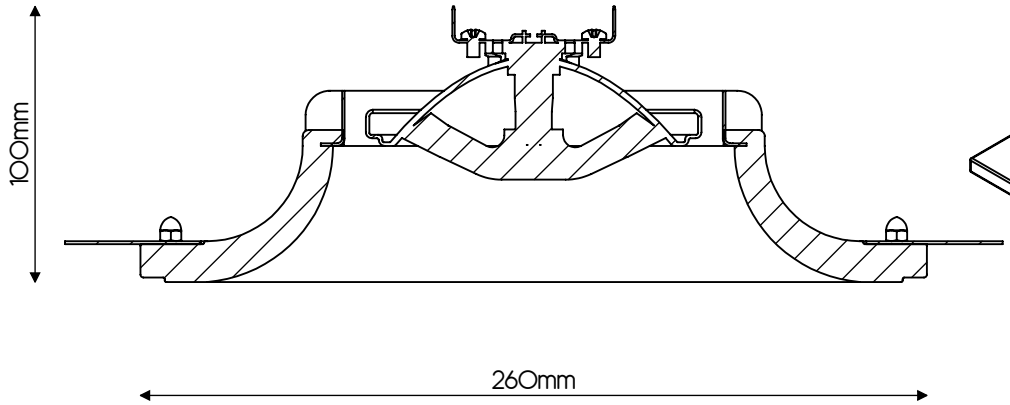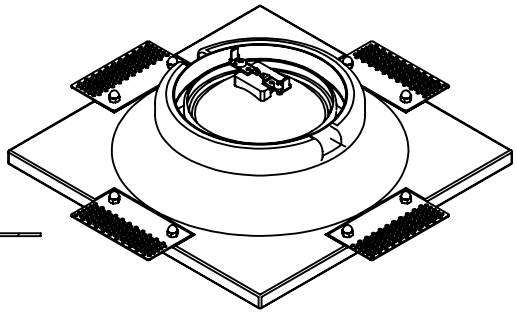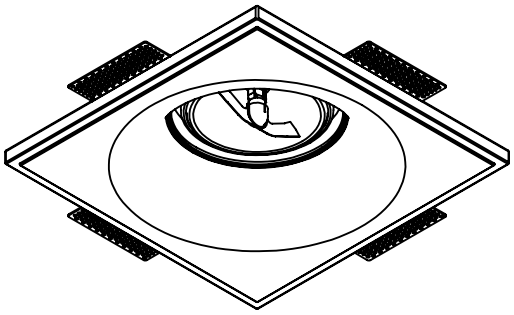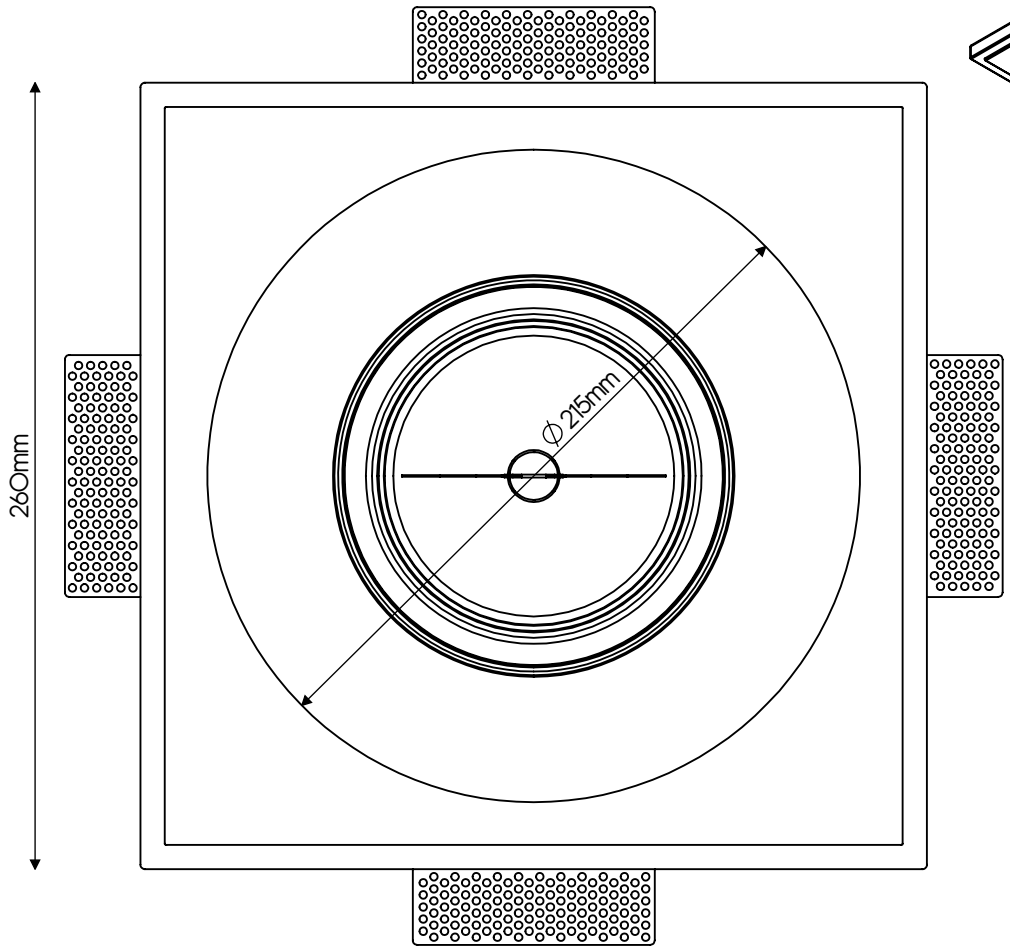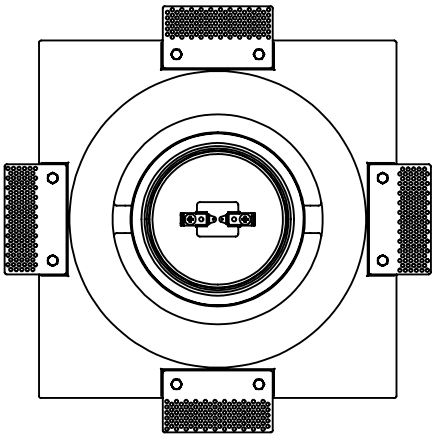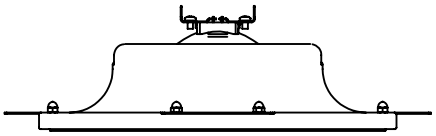
שנאי : 12V 50W Min