Light Cone 15x12 Short

כינוי בעברית : לייטקון 15x12 נמוך

מק"ט : 1198

מקור אור : MR16 Halogen/LED (דקרוייקה)

עוצמה : 50W Max

צבע אור : 3000K (לבן טבעי)
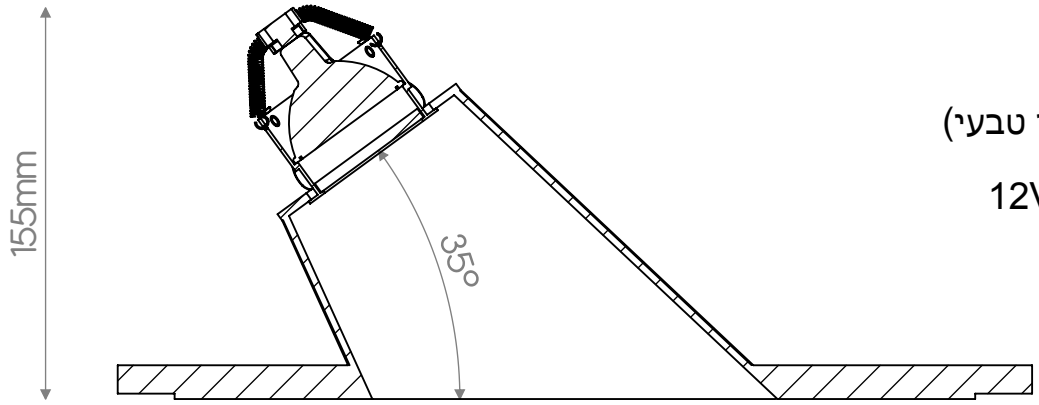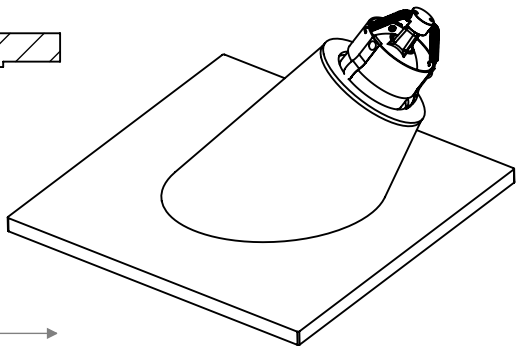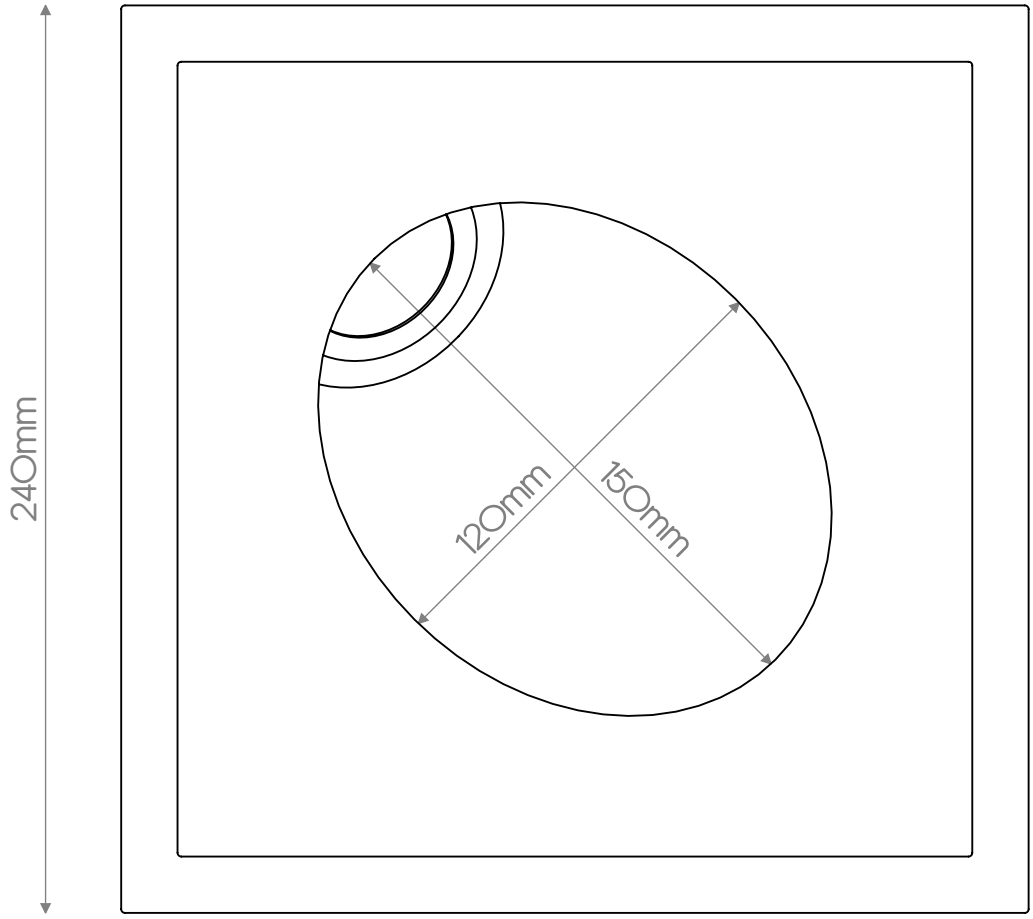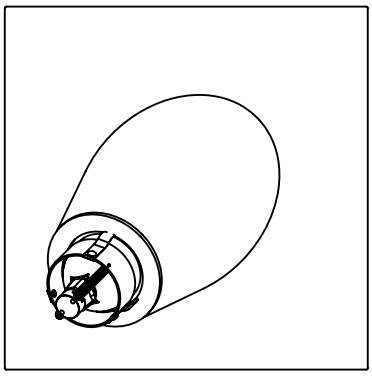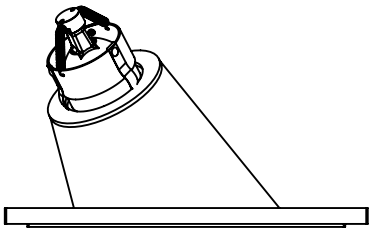
שנאי : 12V 50W Min